BOHRHAMMER BD562-----A

TYPE 1

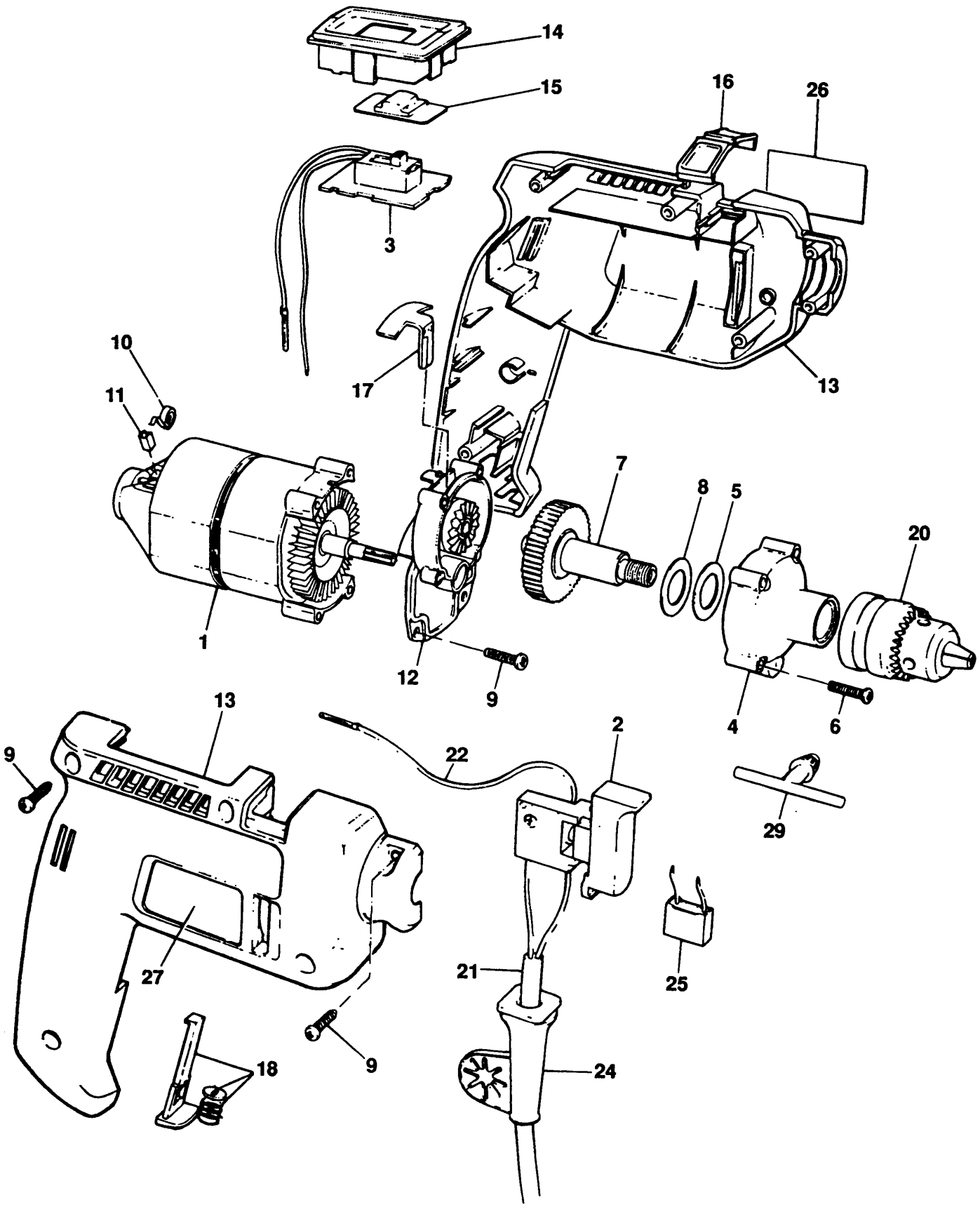

E10233.tif

BOHRHAMMER BD562-----A

TYPE 1

Pos. Nr		Ersatzteilnummer	Beschreibung	Preis	Variants	
1	1	793419-10	MOTOR ZSB			
2	1	000000-00	NICHT MEHR LIEFERBAR			
3	1	000000-00	NICHT MEHR LIEFERBAR			
4	1	000000-00	NICHT MEHR LIEFERBAR			
5	1	000000-00	NICHT MEHR LIEFERBAR			
6	4	794097	SCHRAUBE			
7	1	794512-02	SPINDEL ZSB			
8	1	000000-00	NICHT MEHR LIEFERBAR			
9	10	747329	SCHRAUBE			
10	2	747634	KOHLEFEDER			
11	2	832998-04	KOHLE 230V			
13	1	000000-00	NICHT MEHR LIEFERBAR			
14	1	000000-00	NICHT MEHR LIEFERBAR			
15	1	000000-00	NICHT MEHR LIEFERBAR			
16	1	000000-00	NICHT MEHR LIEFERBAR			
17	1	000000-00	NICHT MEHR LIEFERBAR			
18	1	000000-00	NICHT MEHR LIEFERBAR			
20	1	330033-15	BOHRFUTTER 10MM			CHUCK S2A
21	1	330048-05	KABELSATZ (EURO)		SG	
21	1	330048-05	KABELSATZ (EURO)		NO	
21	1	330048-05	KABELSATZ (EURO)		PT	
21	1	330048-05	KABELSATZ (EURO)		SE	
21	1	330048-05	KABELSATZ (EURO)		FR	
21	1	330048-05	KABELSATZ (EURO)		GR	
21	1	330048-05	KABELSATZ (EURO)		NL	
21	1	330048-05	KABELSATZ (EURO)		DE	
21	1	330048-05	KABELSATZ (EURO)		DK	
21	1	330048-05	KABELSATZ (EURO)		FI	
21	1	330048-05	KABELSATZ (EURO)		AE	
21	1	330048-05	KABELSATZ (EURO)		AT	
21	1	330048-05	KABELSATZ (EURO)		BE	
21	1	330048-27	KABELSATZ		CH	
21	1	330060-00	KABEL MIT STECKER		GB	
21	1	796336	KABELSATZ		AU	
21	1	000000-00	NICHT MEHR LIEFERBAR		IT	
21	1	000000-00	NICHT MEHR LIEFERBAR		BR	
21	1	000000-00	NICHT MEHR LIEFERBAR		CL	
21	1	000000-00	NICHT MEHR LIEFERBAR		ES	
22	1	000000-00	NICHT MEHR LIEFERBAR			
24	1	770236	SCHUTZ			
25	1	000000-00	NICHT MEHR LIEFERBAR			
27	1	000000-00	NICHT MEHR LIEFERBAR			
28	1	805434	SPEZIALSCHRAUBE			
29	1	330034-00	BOHRF.SCHL. 10MM			CHUCK NON S2A
29	1	330034-07	BOHRF.SCHLUESSEL			CHUCK S2A

R10286

Das Getriebegeh ä usefett ist Duckhams Admax LM2.

Menge pro Einheit ist 10 g.

BOHRHAMMER BD562-----A

TYPE 1

1

2

2 SPEED SWITCH

LONG GREY LEAD

SHORT GREY LEAD

MOTOR

SHORT GREY
MOTOR LEAD

CAPACITOR

SWITCH

BROWN

BLUE

MAINS CABLE

COLOUR KEY

ENGLISH	FRENCH	ITALIAN	GERMAN
BLACK	NOIR	NERO	SCHWARZ
WHITE	BLANC	BIANCO	WEISS
BROWN	BRUN	MARRONE	BRAUN
BLUE	BLEU	BLU	BLAU
RED	ROUGE	ROSSO	ROT
YELLOW	JAUNE	GIALLO	GELB
GREEN	VERT	VERDE	GRÜN
ORANGE	ORANGE	ARANCIO	ORANGE
GREY	GRIS	GRIGIO	GRAU
CLEAR			KLAR

E10234.tif