Husqvarna

SERVICE

L 65

Reservdelar
Spare parts
Ersatzteile
Pièces de rechange

Utgåva
Edition
Ausgabe
B
10 12 348-96 B
10. 3-74

Flik
Sheet No.
Register
Index
4

Bild-nr	Beställn.-nummer	Anm.
Fig. No	Part number	Remarks
Abb Nr	Best. Nr	Anm.
Fig. No.	No de commande	Notes
1	254 61 18-14	N
3	501 20 87-01	
4	501 27 79-01	
5	501 41 48-01	
6	501 20 40-01	8x3/ 8"
	501 20 37-01	7X0,404
7	501 20 51-01	
8	501 27 74-01	
9	501 20 33-01	
10	296 51 69-08	
11	501 20 27-01	
12	501 20 32-01	
13	501 21 58-01	
14	501 20 28-01	1,3 mm
	501 20 28-08	1,2 mm
15	501 20 30-01	
16	206 22 93-52	
17	501 21 22-01	
16	202 42 95-42	
19	501 20 25-01	Kpl
20	501 20 71-01	
21	501 20 31-01	
22	501 21 23-01	
23	501 15 43-01	
24	289 52 05-01	
26	501 22 68-01	
27	202 43 40-55	
28	288 81 70-01	
29	206 33 28-11	
30	501 20 88-01	
31	258 11 31-52	
32	501 20 66-01	
33	501 20 67-01	
34	501 20 68-01	
35	501 20 69-01	
36	501 44 92-01	
37	501 41 77-01	
38	501 27 92-01	
39	200 63 82-42	
40	501 20 75-02	
41	501 24 82-01	
42	501 15 61-04	
43	501 22 41-01	
44	501 26 05-03	
45	501 21 63-01	
46	501 21 59-01	
47	501 20 45-01	
48	299 51 55-01	
49	296 52 49-01	
50	202 43 32-55	
51	501 21 67-01	
52	501 21 27-01	
53	501 20 98-01	
54	288 81 70-01	
55	202 43 29-55	
56	501 22 43-01	
57	501 21 02-01	
58	501 42 66-01	
60	204 12 60-52	
61	501 27 13-01	
62	501 21 60-01	
63	202 43 35-55	
64+70	501 41 78-01	
65	501 42 65-01	
66	501 28 69-01	
67	501 28 93-01	
68	501 20 59-02	
69	501 05 64-01	
70	501 20 56-02	Class A
	501 20 56-03	Class B
	501 20 56-04	Class C
	501 20 56-05	Class D
	501 20 56-06	Class E

Bild-nr	3estalln.-nummer	Anm.
Fig. No	Part number	Remarks
Abb Nr	Best. Nr	Anm.
Fig. No	No de commande	Notes
71	501 15 28-10	
72	501 43 19-01	
73	293 11 95-04	
74	501 25 21-01	
75	284 71 70-01	
76	202 43 28-55	
77	501 24 97-01	
78	501 21 66-01	:h CJ 8 Y
	501 21 66-03	NKA 175 T-36
79	501 23 92-01	
80	501 21 93-01	
81	501 21 94-01	
82	112 70 43-02	
83	501 21 04-04	
84	202 43 35-55	
86	501 20 61-01	A
	501 20 61-02	B
87	501 41 75-02	
88	501 25 10-01	
89	204 13 07-09	
90	501 25 09-01	
91	501 25 11-01	
92	501 25 08-01	
93	202 43 28-55	N
95	501 21 62-01	
96	202 43 31-55	N
97	280 13 18-41	
98	501 20 81-01	
99	501 21 38-01	
100	501 20 91-01	
101	501 21 37-01	
102	283 52 17-01	
103	501 22 40-03	
106	299 52 45-03	
109	290 12 30-01	
110	501 27 82-01	
111	501 43 14-02	N
112	501 23 13-01	N
113	501 42 64-01	
114	296 52 49-01	
115	501 24 09-01	
116	501 44 03-01	
117	281 61 65-01	
116	280 42 81-01	
119	206 22 93-52	
120	501 40 77-01	
122+141	501 43 06-01	
124	501 26 69-01	
125	501 30 98-02	
126	299 89 37-45	
127	501 25 90-01	
128	501 26 74-01	
129	299 89 40-45	
130	501 26 73-01	
131	501 26 75-01	
132	206 23 27-11	
134	161 41 22-10	per/m.
136	202 43 86-45	
137	501 26 98-01	
138	501 43 57-01	Kpl
139	501 44 20-01	N
140	501 20 82-01	N
141	501 40 99-01	
142	501 42 14-01	
143	250 12 69-01	
144	299 89 42-45	
145	501 40 89-01	
146	501 40 27-01	
147	501 40 72-01	
148	501 40 24-01	
149	501 21 81-01	180 mm
150	501 40 22-01	

Bild-nr	3estalln.-nummer	Anm.
Fig. No	Part number	Remarks
Abb Nr	Best. Nr	Anm.
Fig. No.	No de commande	Notes
151	501 40 21-01	
152	501 43 02-01	
153	501 42 13-01	
154	501 40 16-01	
155	289 52 02-01	
156	206 23 35-11	
157	206 23 29-11	
160	501 42 69-01	
161	502 01 22-01	
162	501 22 15-01	
163	501 22 14-01	
164	501 22 13-01	
165	501 22 12-01	
166	501 22 24-01	
167	501 23 88-01	
168	501 22 30-01	
169	501 22 29-01	
170	501 22 00-01	
171	501 22 03-01	
172	501 22 01-01	
173	501 22 02-01	
174	501 22 23-01	
175	501 22 25-01	
176	501 22 20-01	
177	501 22 08-01	
176	501 22 09-01	
179	501 22 10-01	
180	501 22 11-01	
181	501 22 22-01	
182	501 22 21-01	
183	501 26 85-01	N
184	501 26 90-01	N
185	501 22 17-01	
186	501 26 89-01	N
187	501 22 30-01	
188	501 42 73-01	
189	501 42 74-01	
190	501 22 32-01	
191	501 22 19-01	
192	501 22 05-01	
193	501 25 46-01	
194	501 22 04-01	
195	501 22 18-01	
196	501 42 70-01	N
197	501 42 71-01	N
200	501 43 67-01	
201	277 20 21-01	
202	501 43 65-01	
203	501 43 63-01	
204	501 43 60-01	
205	501 43 61-01	
206	288 81 40-12	
207	206 22 22-46	
208	501 43 59-01	
209	501 25 24-01	
210	501 43 58-01	
220	205 62 58-56	
221	206 23 70-12	
222	501 26 83-01	
223	501 26 84-01	
224	287 00 49-01	
225	258 01 42-01	
226	501 25 91-01	
230	501 24 41-01	
231	501 24 42-01	
232	501 24 71-01	

N, Ny reservdel
New spare part
Neues Ersatzteil
Nouvelle pièce

5014301-01
Startapparat, kpl.
Starting device, compl.
Anwerfvorrichtung, kpl.
Démarreur, compl.

Packningssats för cylinder Mod. 65 50 12 238-01
Set of gasket for cylinder Mod. 65 50 12 238-01
Dichtungssatz für Cylinder Mod. 65 50 12 238-01
Jeu de joints pour cylindre Mod. 65 50 12 238-01

Packningssats, förgasare 50 12 234-01
Set of gasket, carburettor 50 12 234-01
Dichtungssatz, Vergaser 50 12 234-01
Jeu de joints, carburateur 50 12 234-01

Vevhus med vevaxel, kpl. 50 14 451-01
Crankcase complete with crankshaft 50 14 451-01
Kurbelgehäuse mit Kurbelwelle, kpl. 50 14 451-01
Carter moteur et vilebrequin, compl. 50 14 451-01

50 12 676-01
Kastskydd, kpl.
Safety handle, compl.
Schutzbügel, kpl.
Etrier de protection

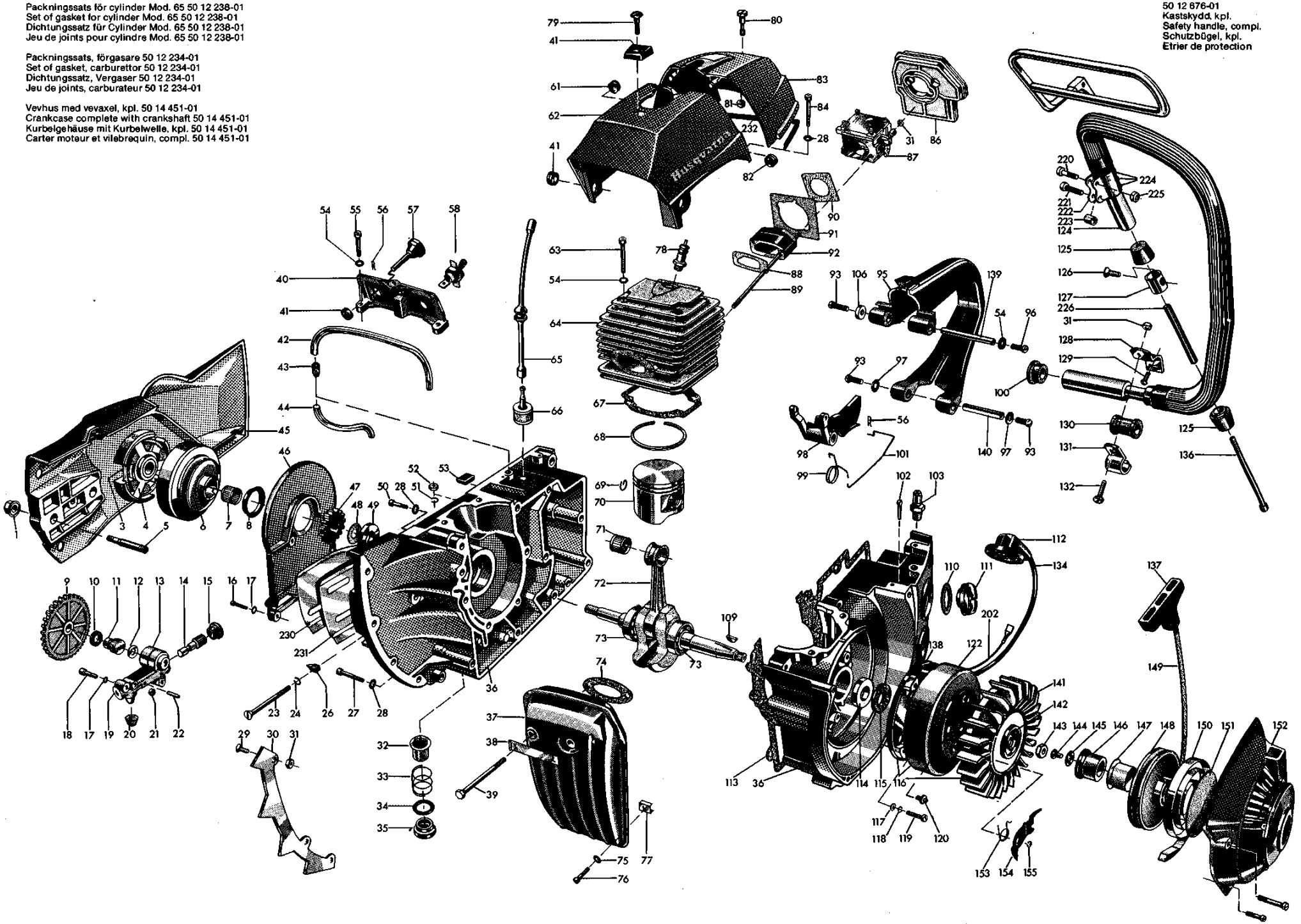

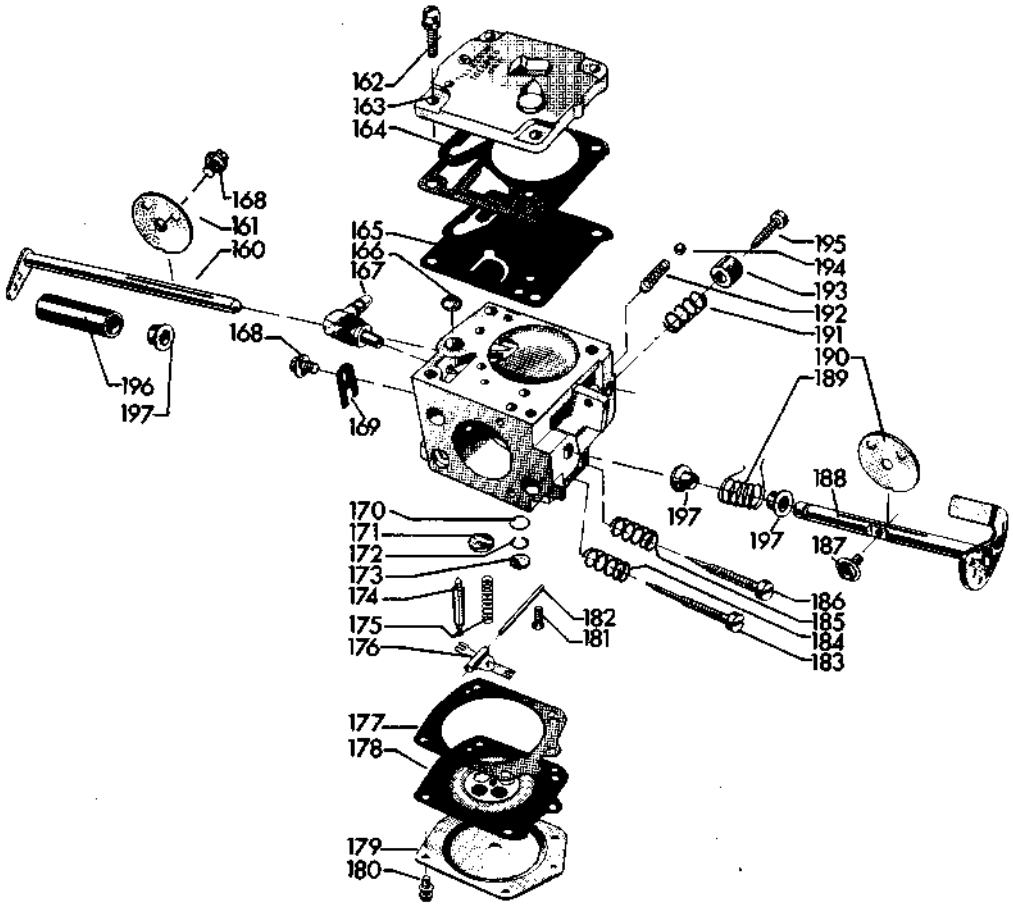
162
163
164
168
161
160
165
166
167
168
196
197
169
195
194
193
192
191
190
189
188
197
197
187
170
171
172
173
174
175
176
182
181
186
185
184
183
177
178
179
180

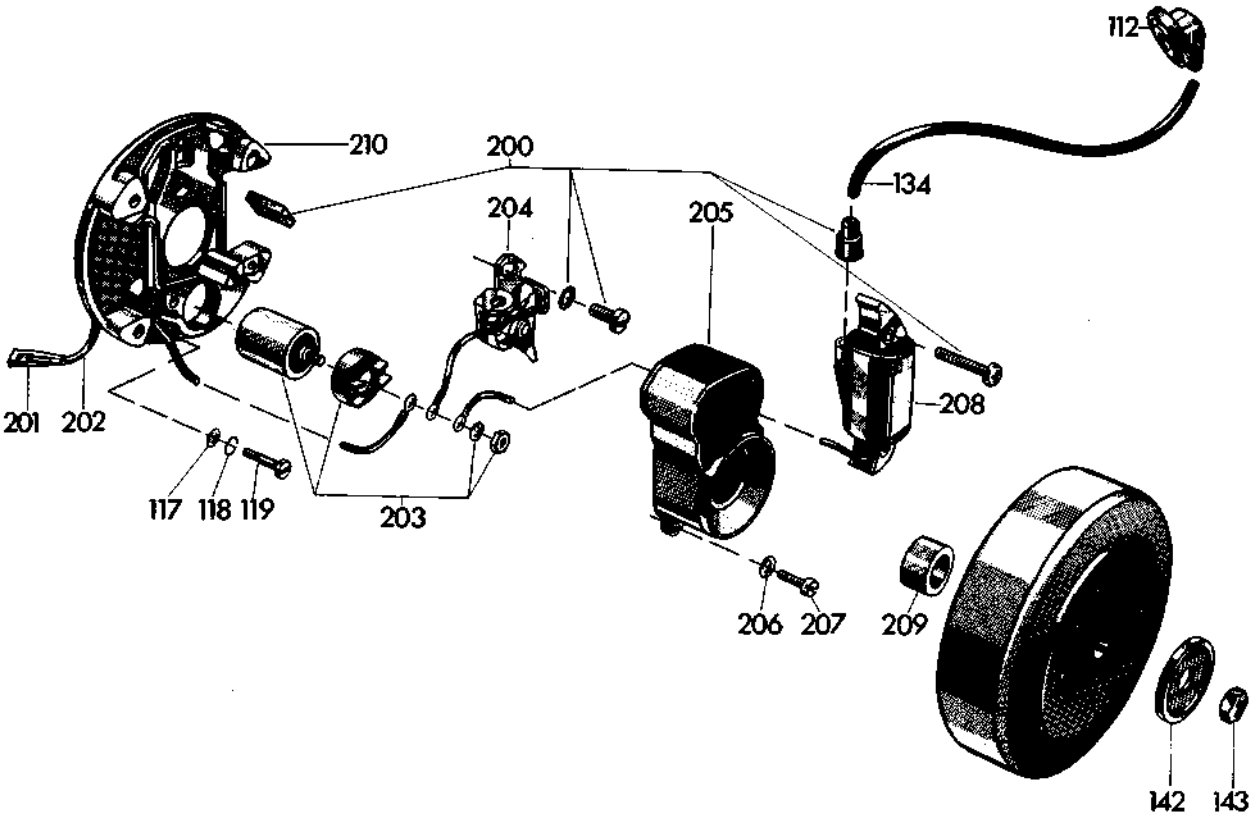
112
210
200
134
204
205
208
201
202
117
118
119
203
206
207
209
142
143